HDMV

Desfangador Magnético Vertical ¾”
Circuitos primarios



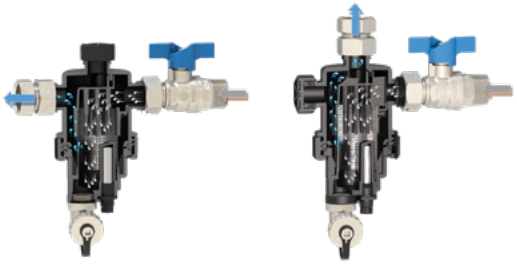

CARACTERÍSTICAS PRINCIPALES

Desfangador magnético con filtro para instalación vertical debajo de la caldera, especialmente indicado para instalaciones en espacios bastante reducidos. Mantenimiento y limpieza muy fácil y cómodo, equipado con:

- Cuerpo en poliamida PA66 (GF30)
- **Racord conexión caldera y llave de cierre ¾”HM**
- **2 tipos de instalación:**
  - Conexión angular: Entrada horizontal ¾”M, salida vertical ¾”H
  - Conexión en línea: Entrada horizontal ¾”M, salida horizontal ¾”H
- **Imán envainado** fácilmente extraíble.
- **Filtro 700 µm** de acero fácilmente desmontable
- Drenaje con toma manguera, llave y tapón para operaciones de mantenimiento.
- Válido para agua o solución glicolada (máx. 30%)
- Temperatura máxima de trabajo 90°C.
- Presión máxima de trabajo 4bar.

Dimensiones (mm)								
	EX	EX1	H	I	L	W	Y	Z
angular	30	30	195	76	168	76	116	64
Lineal	30	30	175	76	187	76	116	45

Medidas en mm.

DIMENSIONES Y CONEXIONES

Instalación angular

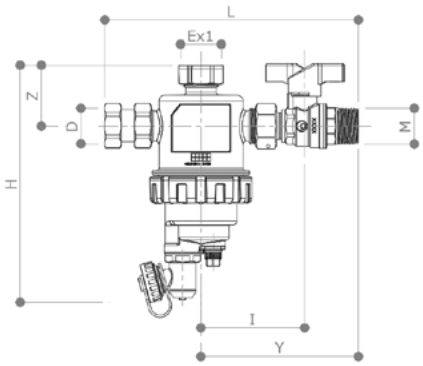

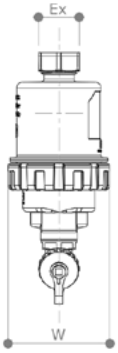

Instalación lineal

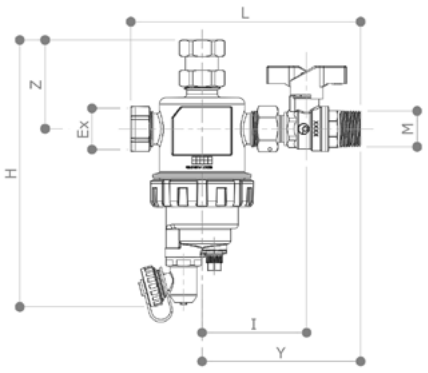

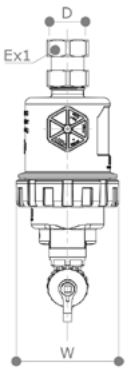

CARACTERÍSTICAS TÉCNICAS

Modelo	M	D	Caudal max. recomendado	Peso
	“	-	m³/h	kg
• **HDMV34MH**	3/4“M	3/4”H	1,2	0,68

Precios sin iva y sujetos a variación sin previo aviso