# TVL-160

## Válvula lavadora SIMPLE y MIXTA PN-16



- ✓ Presión nominal: **16 bar**
- ✓ Temperatura máxima de trabajo: **90 °C**
- ✓ Temperatura mínima de trabajo: **0 °C.**

## CARACTERÍSTICAS PRINCIPALES

Válvula de pistón utilizada en instalaciones de fontanería, en puntos de consumo y aparatos como lavadoras, lavavajillas y otros, permite abrir, cerrar y regular el consumo de agua, PN-16, disponible en 2 versiones:

**SIMPLE**: una toma **un punto de consumo** conexión G3/4", caudal mayor a 35 lt/min a 3 bar de presión

**MIXTA**: una toma con **2 puntos de consumo** conexión G3/4" y G3/8" con maniobras independientes, caudal mayor a 50 lt/min a 3 bar de presión.

Realizadas en materiales adecuados para estar en contacto con agua destinada al consumo humano. Sus características son:

- **CUERPO latón** CW617N, según UNE-EN 12165. Cromado
- **OBTURADORES/EJES latón** CW617N, según UNE-EN 12164.
- **JUNTAS DE ESTANQUEIDAD NBR.**
- **JUNTAS TÓRICAS DE ESTANQUEIDAD NBR.**
- **MANETAS ABS** cromada
- **FLORÓN Acero** inoxidable (versión mixta)

## DIMENSIONES Y CONEXIONES

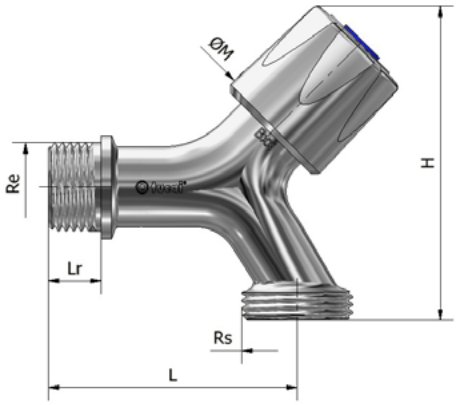


| Código | Re | Rs | L | Lr | ø M | H |
|---|---|---|---|---|---|---|
| **TV160416** | 1/2" | 3/4" | 59 | 12,5 | 30 | 75 |

dimensiones aproximadas en mm

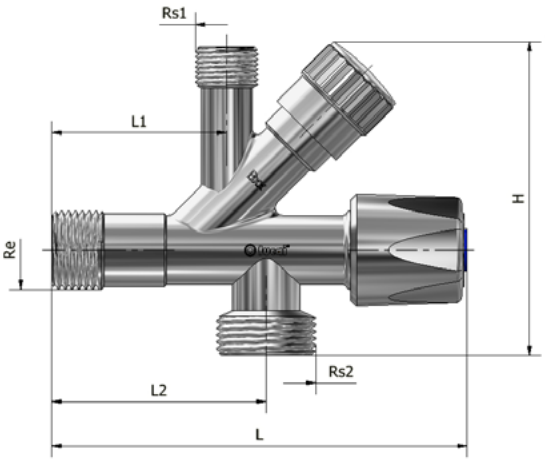


| Código | Re | Rs1 | Rs2 | L1 | L2 | L | H |
|---|---|---|---|---|---|---|---|
| **TV160418** | 1/2" | 3/8" | 3/4" | 46,5 | 57 | 110 | 84 |

dimensiones aproximadas en mm

## CARACTERÍSTICAS TÉCNICAS

| Código | Descripción | Rs |
|---|---|---|
| • **TV160416** | VÁLVULA LAVADORA SIMPLE 3/4-1/2" | 3/4" |
| • **TV160418** | VÁLVULA LAVADORA MIXTA 3/4-3/8-1/2" | 3/4" y 3/8" |